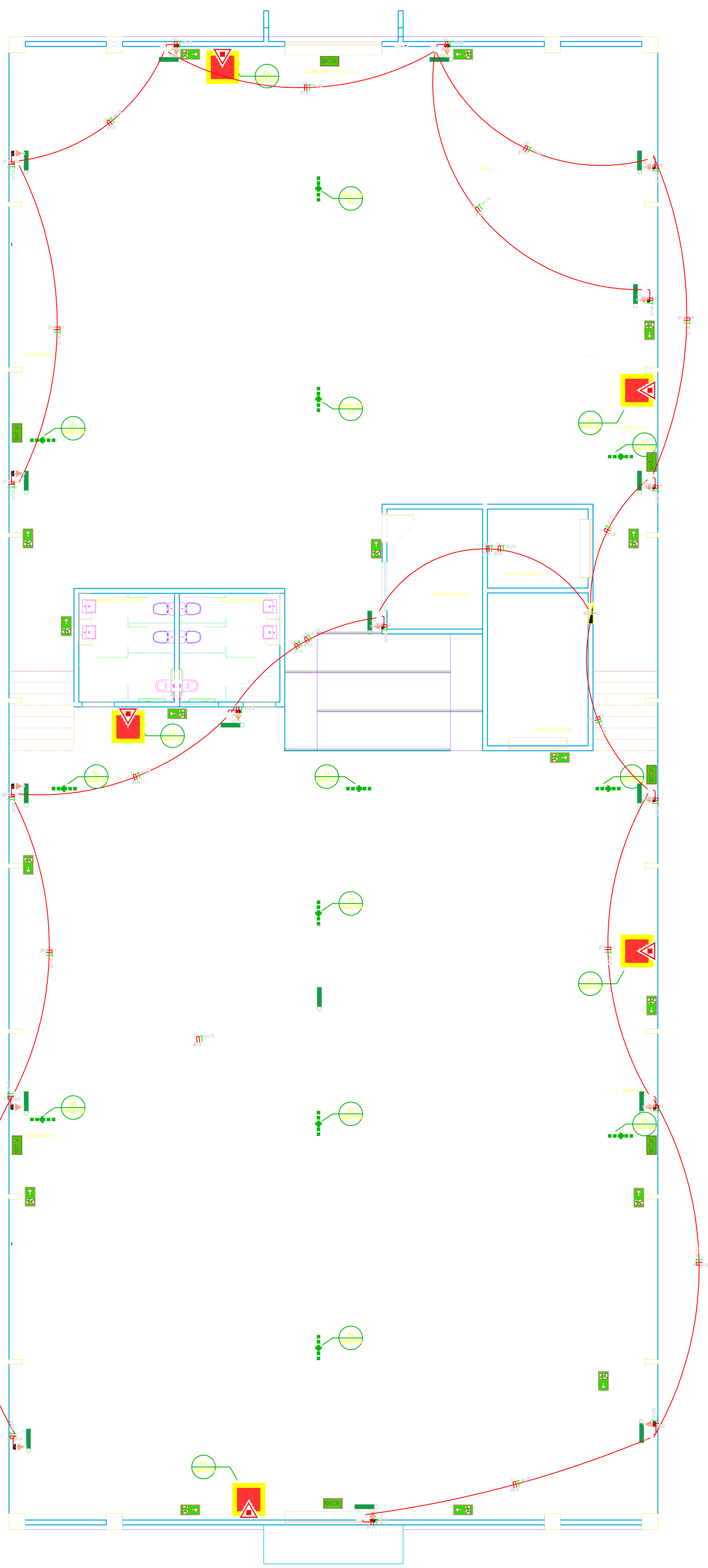

01 P. COMBATE A INCÊNDIO

1 : 100

SINALIZAÇÃO DE ORIENTAÇÃO E SALVAMENTO

ESC.: S/E

Detalhe 01

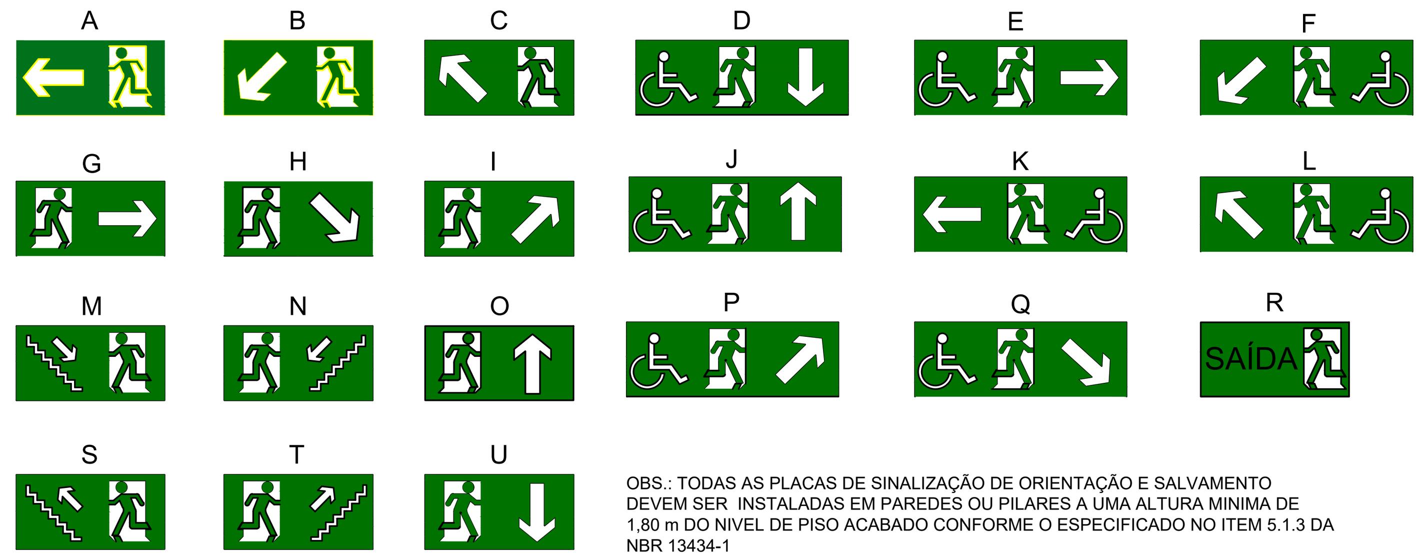

OBS.: TODAS AS PLACAS DE SINALIZAÇÃO DE ORIENTAÇÃO E SALVAMENTO DEVEM SER INSTALADAS EM PAREDES OU PILARES A UMA ALTURA MINIMA DE 1,80 m DO NIVEL DE PISO ACABADO CONFORME O ESPECIFICADO NO ITEM 5.1.3 DA NBR 13434-1

IDENTIFICAÇÃO DAS SINALIZAÇÕES (Dimensões em milímetros)

RETANGULAR	QUADRADO	TRIANGULAR	CIRCULAR

INDICAÇÃO DO SENTIDO DE UMA SAÍDA DE EMERGÊNCIA ESQUERDA OU DIREITA	INDICAÇÃO DE UMA SAÍDA DE EMERGÊNCIA, A SER FIXADA ACIMA DA PORTA	INDICAÇÃO DO SENTIDO DE ROTA DE FUGA NO INTERIOR DE ESCADAS. INDICA ESQUERDA E DESCENDO	INDICAÇÃO DO SENTIDO DE ROTA DE FUGA NO INTERIOR DE ESCADAS. INDICA DIREITA E DESCENDO
INDICAÇÃO DE SAÍDA DE EMERGÊNCIA COM PICTOGRAMA FOTOLUMINESCENTE (SAÍDA)	INDICAÇÃO DE PAVIMENTO NO INTERIOR DA ESCADA, PATAMAR E PORTA CORTA-FOGO	SINALIZAÇÃO DE PORTA CORTA-FOGO	SINALIZAÇÃO DE PROIBIDO USO DO ELEVADOR EM CASO DE EMERGÊNCIA
AVISADOR SONORO	ACIONADOR MANUAL DE ALARME	INDICAÇÃO DA LOCALIZAÇÃO DE EXTINTORES	ABRIGO DE MANGUEIRA COM HIDRANTE NO SEU INTERIOR

CLASSES DE FOGO / INCÊNDIO

A	B	C	D
CLASSE "A" - FOGO EM MATERIAIS COMBUSTÍVEIS COMUNS, TAIS COMO MATERIAIS CELULÓSICOS OU SINTÉTICO'S (MADEIRA, TECIDO, ALGODÃO, PAPÉIS), ONDE O EFEITO DE RESFRIAMENTO PELA ÁGUA OU POR SOLUÇÕES AQUOSAS É DE PRIMORDIAL IMPORTÂNCIA;	CLASSE "B" - FOGO EM LÍQUIDOS INFLAMÁVEIS OU GRAXAS, ÓLEOS, E SEMELHANTES, ONDE O EFEITO DE ABAFAMENTO É ESSENCIAL	CLASSE "C"- FOGO EM EQUIPAMENTO ELÉTRICO ENERGIZADO, ONDE A EXTINÇÃO DEVE SER REALIZADA COM MATERIAL NÃO CONDUTOR DE ELETRICIDADE;	CLASSE "D" - FOGO EM METAIS, ONDE A EXTINÇÃO DEVERÁ SER FEITA POR MEIOS ESPECIAIS, A EXEMPLO DE FOGO EM PÔ DE MAGNÉSIO, DE FERRO E OUTROS SIMILARES.
DETALHE DA MARCAÇÃO NO PISO		SIMBOLOGIA E CONVENÇÕES	

Lista de Materiais

Pavimento – TOTAL

Quantidade	Categoria	Descrição	Fabricante	Código	Unidade	Dimensões
2	ALARMES EM GERAL	ACIONADOR MANUAL DE ALARME DE INCENDIO TIPO QUEBRA VIDRO		ACIONAINC01–104X	PÇ	104X104X50
2	ALARMES EM GERAL	BOTOEIRA QUEBRE VIDRO DO ALARME DE INCÊNDIO		INC4	PÇ	
210.00	CABOS DE COBRE 750V	CABO DE COBRE COM ISOLAMENTO TERMO–PLÁSTICO PARA PVC 750V			M	F2.5
210.00	CABOS DE COBRE 750V	CABO DE COBRE COM ISOLAMENTO TERMO–PLÁSTICO PARA PVC 750V			M	N2.5
210.00	CABOS DE COBRE 750V	CABO DE COBRE COM ISOLAMENTO TERMO–PLÁSTICO PARA PVC 750V			M	T2.5
18	CAIXAS DE PASSAGEM	CAIXA PLASTICA RETANGULAR		CAIXAS06–2X4	PÇ	10X5X5
4	CAIXAS DE PASSAGEM FERRO	CAIXA CHAPA DE FERRO RETANGULAR	4X4			
2	DISJUNTOR NBR–5361–127/220	DISJUNTOR NBR–5361–127/220V		DISJ220V–10	PÇ	10
185.00	CONDUTO FLEXÍVEL	ELETRODUTO CORRUGADO			M	3/4
18	ILUMINAÇÃO DE EMERGÊNCIA	ILUMINAÇÃO DE EMERGÊNCIA DE LED "PAREDE"		EME5	PÇ	
18	TOMADAS PADRÃO BRASILEIRO	TOMADA 2P+T 10A, 250V, PINO CILINDRICO 4 MM, PADRÃO BRASILEIRO NBR 14136		TOM2PT10A–4X2	PÇ	4X2
5	EXTINTOR NA PAREDE	EXTINTOR INCENDIO 6 KILOS			PÇ	
7	PLACA DE SAIDA	PLACA FOTOLUMINESCENTE SAIDA DIREITA			PÇ	
14	PLACA DE SAIDA	PLACA FOTOLUMINESCENTE SAIDA ESQUERDA			PÇ	
6	PLACA DE SAIDA	PLACA FOTOLUMINESCENTE SAIDA			PÇ	
6	PLACA DE SINALIZÇÃO	PLACA FOTOLUMINESCENTE EXTINTOR			PÇ	
2	PLACA DE SINALIZÇÃO	PLACA FOTOLUMINESCENTE ALARME DE INCÊNDIO			PÇ	
5	PINTURA NO CHÃO	DEMARCÃO DA AREA DO EXTINTO		100X100	PÇ	

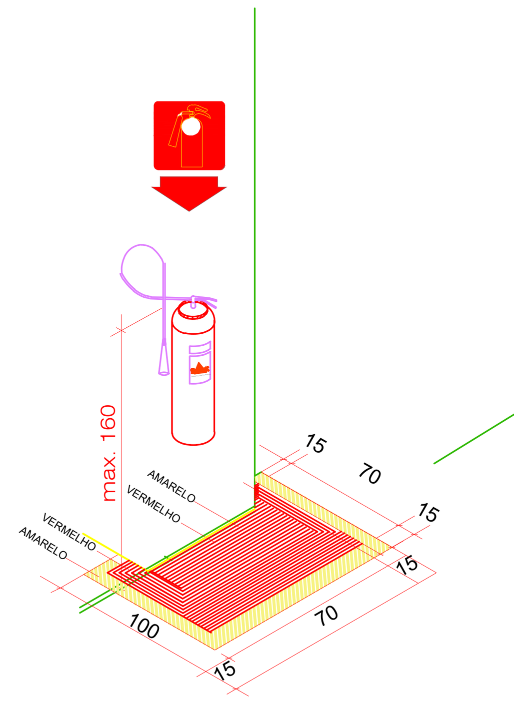

EXTINTOR NA PAREDE

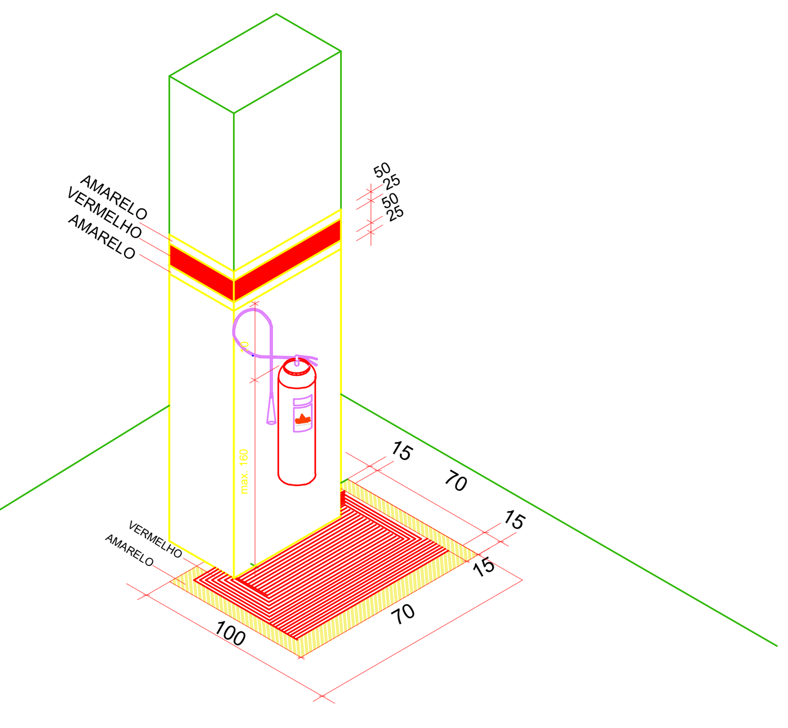

EXTINTOR NO PILAR

SINALIZAÇÃO DOS LOCAIS DESTINADOS AOS EXTINTORES

A - PAREDES: SETA LARGA (FIG. 1) OU CIRCULO (FIG. 2).
B - COLUNAS: FAIXA VERMELHA COM BORDAS AMARELAS EM TODA A SUA VOLTA (FIG. 1).
C - PISO: DEVERA SER PINTADO ABAIXO DO EXTINTOR FAIXAS VERMELHO DE 1 M2.
E - AMARELA A QUAL NAO PODERA DE FORMA ALGUMA SER OBSTRUIDA.
D - EXTERNOS: DEVEM TER UM ABRIGO PARA PROTEGER DO SOL E DA CHUVA .

CLASSE B - SÃO CONSIDERADOS OS INFLAMÁVEIS OS PRODUTOS QUE QUEIMEM SOMENTE EM SUA SUPERFÍCIE, NÃO DEIXANDO RESÍDUOS, COMO ÓLEO, GRAXAS, VERNIZES, TINTAS, GASOLINA, ETC.EXTINTOR RECOMENDADO (PÓ QUÍMICO)

NOTAS DE PROJETO DAS INSTALAÇÕES DE COMBATE À INCÊNDIO E PÂNICO

- O DESENHO SEMPRE PREVALECE SOBRE, MEMORIAIS, ESPECIFICAÇÕES E OU QUANTITATIVOS.
- COTAS DEVEM SER CONFERIDAS NO LOCAL;
- COTAS INDICADAS PARA LOCAÇÃO DOS PONTOS, REFEREM–SE A ESTRUTURA DA OBRA EM DETRIMENTO DA ALVENARIA.
- DEVEM SER PRECEDIDOS DE ESTUDOS ACURADOS SOBRE AS DISTANCIAS MÁXIMAS E MÍNIMAS DE NORMA BEM COMO DA AVALIAÇÃO DA ÁREA DE COBERTURA.

NOTAS SAÍDAS DE EMERGÊNCIA NBR 9077

AS PLACAS DE SINALIZAÇÃO DEVERÃO ATENDER A TODOS OS REQUISITOS PREVISTOS NO ITEM 4 DA NBR 13434–3/2005.
AS DIMENSÕES DAS SAÍDAS DE EMERGÊNCIA DEVERÃO ESTAR EM CONFORME COM O CÁLCULO DE DIMENSIONAMENTO DE SAÍDAS DE EMERGÊNCIA, BASEADO NAS ESPECIFICAÇÕES E REQUISITOS DA NORMA NBR 9077.

NOTAS ILUMINAÇÃO DE EMERGÊNCIA NBR 10898

- A INSTALAÇÃO DAS LUMINARIAS DEVE ESTAR DE ACORDO COM O ESPECIFICADO NA NBR 10898.
- NÃO SERÃO UTILIZADOS PROJETORES OU FAROIS QUE PROVOQUEM OFUSCAMENTO EM ESCADAS OU QUALQUER OUTRA AREA DA EDIFICAÇÃO
- AS LUMINARIAS DE EMERGÊNCIA UTILIZADAS EM LOCAIS PLANOS SERÃO DE NO MINIMO 3 LUX E EM LUGARES DE DESNIVEIS 5 LUX DE ACORDO COM O ITEM 5.1.1.2 DA NBR 10898 COM AS SEGUINTES CARATERISTICAS:

ALTURA DE INSTALAÇÃO: QUANDO NA PAREDE SERÃO INSTALADAS À UMA ALTURA DE 2,20M DO PISO. PODENDO, TAMBÉM SER INSTALADAS NO TETO.
POTENCIA (WATT): MÍNIMO 20W (OU EQUIVALENTE)
TENSÃO DE ALIMENTAÇÃO: 4v/1,3Ah
NIVEL DE ILUMINAMENTO: 3 LUX E 5 LUX min
TEMPO DE AUTONOMIA: NO MÍNIMO 02 HORAS

NOTAS SINALIZAÇÃO DE EMERGÊNCIA NBR 13434

- AS PLACAS DE SINALIZAÇÃO DEVEM SER FOTOLUMINESCENTES, DE ACORDO COM O ITEM 4.4.3 DA NBR 13434–2.
- NAS SAÍDAS DE EMERGÊNCIA DEVERÃO SER INSTALADAS ACIMA DAS PORTAS (10CM).
- TODAS AS PLACAS DE SINALIZAÇÃO DEVERÃO SER INSTALADAS A 1,80M DE ALTURA DO PISO ACABADO, DE ACORDO COM O ITEM 5.1.3, B DA NBR 13434–1 DA ABNT.
- AS SAÍDAS DE EMERGÊNCIA DEVERÃO POSSUIR A SETA DIRECIONAL OU PICTOGRAMA DE ACORDO COM A TABELAS 2 E 3.

NOTAS EXTINTORES NBR 12693

- TODOS OS EXTINTORES DEVEM SER INSTALADOS ATENDENDO AS ESPECIFICAÇÕES DA NBR 12693 E INSTALADOS A UMA ALTURA MÁXIMA DE 1,60 m DE ALTURA DESDE O NIVEL DE PISO ATÉ A ALÇA DE MANUSEIO E ALTURA MÍNIMA 1,00M DO PISO.

CAPACIDADE EXTINTORA DOS PREVENTIVOS PORTÁTEIS:

- EXTINTOR DE PQS 12 KG 3A:40–BC
- EXTINTOR DE CO2 6 KG 5–BC
- EXTINTOR DE ÁGUA 10L 3–A
- EXTINTOR ESPUMA MECANICA SOBRE RODAS 50 LTs – CLASSE EXTINTORA 6A:40B

NOTAS DO SISTEMA DE ALARME NBR 17240

NOTAS DO SISTEMA DE ALARME – NBR 17240/2010
1– Os acionadores manuais serão instalados a uma altura entre 0,90 m e 1,35 m, em relação ao piso acabado.Conforme Item 5.5.2 NBR 17240/2010
2– Os avisadores sonoros foram cotados entre 2,20 m e 3,50 m do piso acabado, de de forma que sejam audíveis em toda a edificação e não impeçam a comunicação verbal.Conforme Item 5.6.3 NBR 17240/2010
3– Os avisadores serão dotados de trava mecânica ativada impedindo o roubo do equipamento.
4– A central de alarme deverá ser instalada a uma altura entre 1,40m – 1,60m.
5– Deverá ser instalada 01(uma) Central de Alarme de detecção de incêndio na sala de monitoria.

Sinalização de Alarme Sonoro (sirene) e Comando Manual de Alarme de Incêndio

SEM ESCALA

DETALHE 08 - SIRENE E ACIONADOR MANUAL (BOTOEIRA)

OBS.: AS BOTOEIRAS DEVERÃO POSSUIR LEDS DE VARREDURA NA COR VERDE E QUANDO ACIONADAS NA COR VERMELHA.

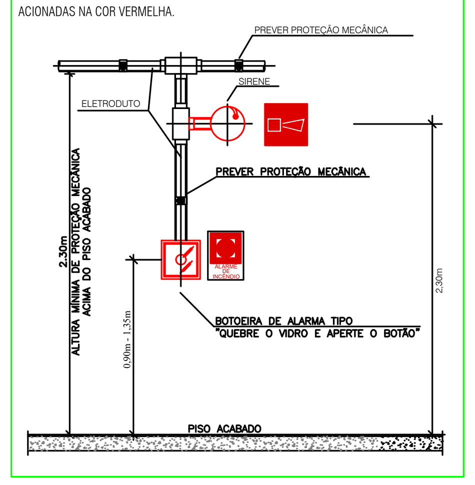

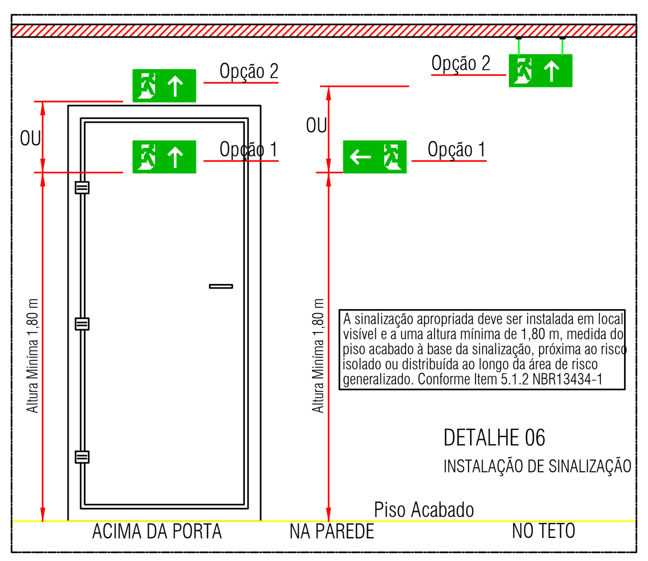

DETALHE 06

INSTALAÇÃO DE SINALIZAÇÃO

TABELA 3 -Sinalização de Equipamentos

04		Proibido utilizar elevador em caso de incêndio	Símbolo: quadrado Fundo: vermelho Pictograma: fotoluminescente	Nos locais de acesso aos elevadores comuns. Pode ser complementada pela mensagem "em caso de incêndio não use o elevador", quando for o caso
20		Alarme sonoro		Indicação do local de instalação do alarme de incêndio
21	ALARME DE INCÊNDIO BOMBA DE INCÊNDIO	Comando manual de alarme ou bomba de incêndio		Ponto de acionamento de alarme de incêndio ou bomba de incêndio Deve vir sempre acompanhado de uma mensagem escrita, designando o equipamento acionado por aquele ponto
23		Extintor de Incêndio		Indicação de localização dos extinotres de incêndio
25		Abrigo de mangueira e hidrante		Indicação do abrigo da mangueira de incêndio com ou sem hidrante no seu interior
26		Hidrante de incêndio		Indicação da localização do hidrante quando instalado fora do abrigo de mangueiras

PLENUS ENGENHARIA

COMBATE A INC

Proprietário: Município de Açailândia	CNPJ: 07.000.268/0001-72
Endereço Obra: AV. KENNEDY, QUADRA 73A, S/N, RESIDENCIAL TROPICAL AÇAILÂNDIA - MA	Área Construída: 920,61m²
Autor do Projeto:	
Assinatura: Arthur Vinícius R. Teixeira CREA/MA 1117762661	
Proprietário:	
Assinatura: Municipio de acailandia 07.000.268/0001-72	

Conteúdo:
PLANTA BAIXA - COMBATE A INC
DETALHAMENTOS
TABELAS

Data: 18/07/2023

Escala: Como indicado

REVISÃO:

Folha nº 01

DIREITOS AUTORAIS RESERVADOS

Tamanho Superior: ISO A1 (paisagem)